MAKARA マカラ

Small Footprint and low height
省スペース、低床型。

Standard of vacuum cyclone for new age.

これからの真空乾燥のスタンダード。

External dimensions 外観寸法図

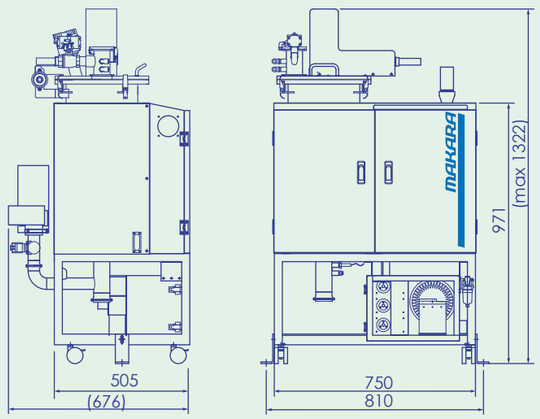

VLB15

T（除湿タンク付き）
E（タンクなし、吸引管付き）

◆ VLB15 Specification table 仕様一覧	
Power Supply / 電源	AC 3P 200V 50Hz, 200/220V 60Hz
Breaker capacity / ブレーカ容量	20A
External dimensions / 外形寸法(mm)	W750*D505*H1322
Weight / 質量	300kg
Dryer Part ホッパドライヤ(乾燥機)部	
Processing Capacity (L) 材料仕込量 (kg)	21L 15kg
Temperature range / 温度範囲	60℃～130℃
Vacuum pump output / 真空ポンプ出力	0.2kW
Heater Output/ ヒータ出力	2kW
Required Compressor Air / 必要エアー量	3.3m^3/h at 0.6MPa
Primary Loader Part 一次側ローダ(輸送機)部	
Loader Blower / ブロア出力	0.93kW
Loader capacity / 輸送能力	90kg/h
Secondary Loader Part 二次側ローダ(輸送機)部	
Loader capacity / 輸送能力	30kg/h
Tank Part (VLB15-T only) タンク部 (VLB15-Tのみ)	
External dimensions / 外形寸法(mm)	W500*D500*H848

Specification may be changed without prior notice. 仕様は予告なく変更する場合があります。

本社工場
〒 444-0951
愛知県岡崎市北野町高塚101
Tel : 0564-31-2919
Fax : 0564-31-9435

Head Office & Factory
101, Takatsuka, Kitano, Okazaki,
Aichi 444-0951 JAPAN
Tel : +81-564-31-2919
Fax : +81-564-31-9435

E-mail : info@nakamurakagaku.co.jp

関東支店
〒362-0064
埼玉県上尾市大字小敷谷
862-10
Tel: 048-778-8031
Fax: 048-778-8032

Kanto Branch
862-10, Koshikiya, Ageo,
Saitama 362-0064 JAPAN
Tel: +81-48-778-8031
Fax: +81-48-778-8032

E-mail : infokanto@nakamurakagaku.co.jp

関連会社 Affiliate Company

ナカムラカガクタイランド Nakamurakagaku (Thailand) Co., Ltd.
タイ（アユタヤ）
Tel: +66-3572-9201
Fax: +66-3572-9206

Ayutthaya, Thailand
Tel: +66-3572-9201
Fax: +66-3572-9206

Your Dealer:

ISO 14001 JQA-EM5337 本社・関東
ISO 9001 JQA-QM7547 本社・関東

中村科学工業株式会社
NAKAMURA KAGAKUKOGYO CO., LTD.
http://www.nakamurakagaku.co.jp/

K92VL1909_001

Vacuum Dryer

真空乾燥機
MAKARA マカラ

VLB Series

NAKAMURA

MAKARA マカラ

Contribution to Society through Technical Innovation

New concept Vacuum Drying system

新しい、真空乾燥。

Brand new!

MAKARA マカラ

VLB15

Vacuum type Hopper dryer
+ Loader combination model
輸送機一体型真空乾燥機

VLB Series

Material temperature display is installed

樹脂温度表示機能標準搭載。

Touch-Panel for easy operation

タッチパネルで視認性・操作性アップ。

Silicon-free packing seals

シリコンレスパッキン採用。

〈特許出願中〉

ツインドライブシャッタ
粉砕材の使用を可能に！

Brand new!

TWIN DRIVE SHUTTER
makes possible to use regrinded material.

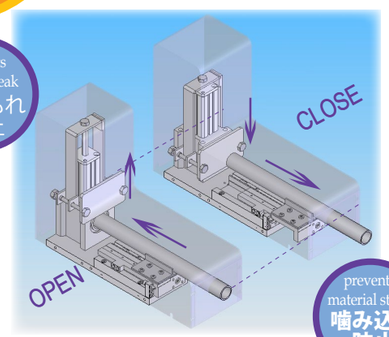

prevents vacuum leak 真空もれ防止

prevents material stuck 噛み込み防止

Moisture and Gas filter

水分・ガス回収用
GTフィルタ
標準装備。

GT-Filter
collects moisture and gas.

prevents mould stain 金型の汚れ防止

prevents pellet discoloration 材料の変色防止

Removable heat transfer unit for easy maintenance

伝熱部は脱着式で材料替えが簡単。

Having trouble with cleaning?

真空乾燥機は清掃が大変…。そう思っていませんか？

〈特許出願中〉

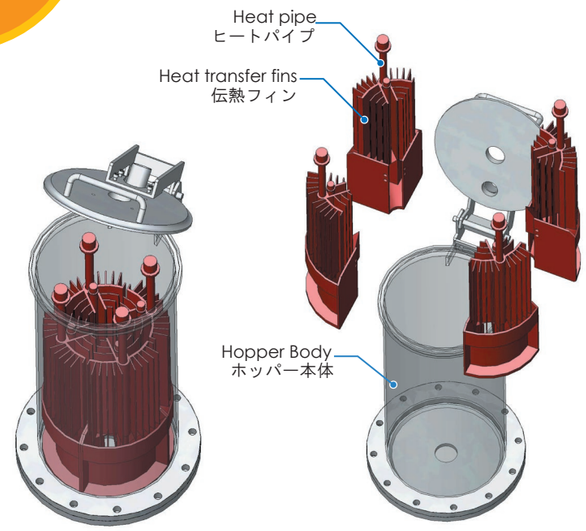

Heat transfer units are separated and removable.
MAKARA 's Simple hopper makes exchanging material easy.

MAKARAなら
伝熱部が分割・脱着式なので
ホッパー内はとてもシンプル。

材料替えの負担を軽減します。

Inside of hopper when cleaning
清掃時のホッパーの状態

High Performance and Gas bleeding

高い乾燥効果
＋
ガス抜き効果

High-efficiency system is now available!

効率を極めた乾燥システムをご提案。

〈特許出願中〉

Material flow of VLB15T　　VLB15T 材料供給フロー

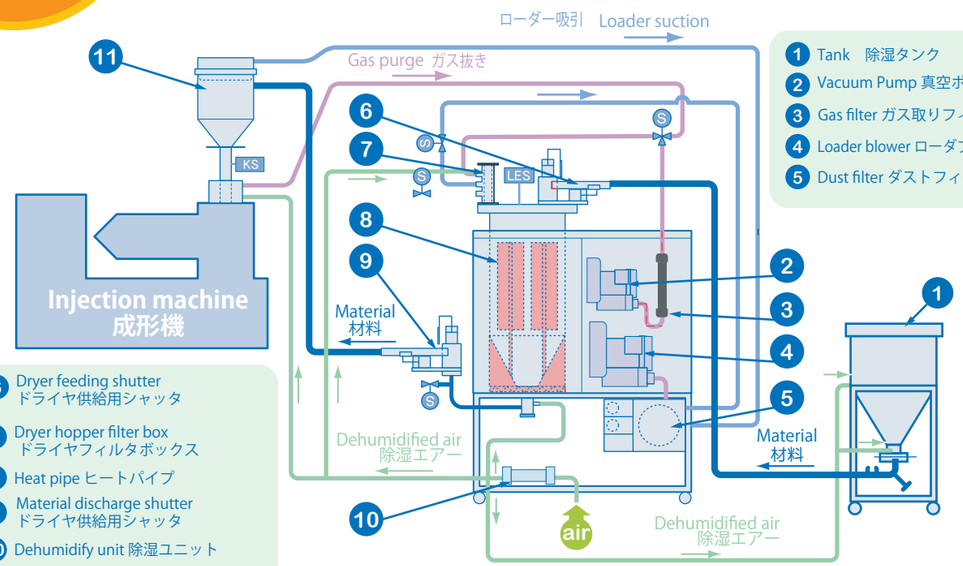

* Tank is for VLB15T only.　タンクはVLB15Tのみ付属。